開催日	出品番号 会　場 開催回	年式	車種名 グレード	シフト 排気量	走行 車検	色	型式 エアコン 装備	輸入車	セリ結果	応札額 スタート金額	評価点
18/01/19	50902 名古屋 1727回	27	フィットHV　5D Fパック	AT 1500	30 30.02	グレー	GP5 AAC PS PW		● 落札		4

プライム②コーナー

No. 50902

車歴（自家用以外は記入）　排気量 1500　型式 DAA-GP5

初度登録年月 27/2月　車名 フィットHV　形状・ドア数 5　グレード HVFパッケージ　2WD 4WD

評価点 4　内装補助評価 B

車検 30年 2月

走行 29306 (K)(M) マイル

外色 元色 グレー　色替　カラーNo. NH823M

燃料 ガソリン・軽油・(　)　内装色

輸入車用 年式　輸入区分　ハンドル　ディーラー・並行　左・右

シフト AT

冷房 AAC

新車装備手帳（保証書付）　有・無

※書類と一緒に保管下さい。

名義変更期限 月　日

純正品 SR 純AW PS PW カワ TV ナビ エアB

セールスポイント ネニタ外TE、ETC Rタメラ

リサイクル預託金 10460円　標準定員 人　積載量 t

登録No. 浜松 502 た 7044

車台No. GP5-3200856

シリアルNo.

注意事項（修復・不具合箇所および状態等）

検査員報告（USS使用欄）

ハンドルスレ

シートふちシワ

ルーム内キズ一部汚れ

エイールCPキズ

合小キズ・小凹

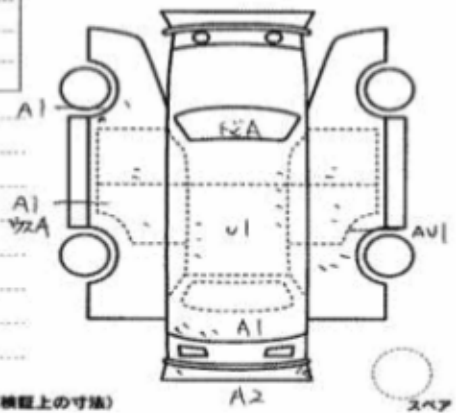

[台内寸]約　×　×　(cm)

長さ 395cm　幅 169cm　高さ 152cm　←（車検証上の寸法）

Copyright © USS Co.,Ltd.All Rights Reserved.